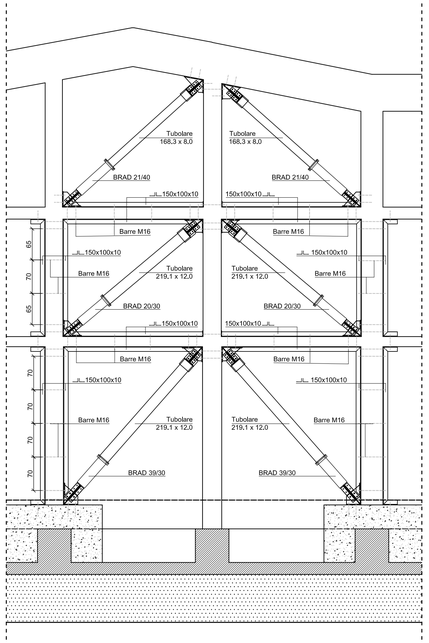

TELAI 1 - 3

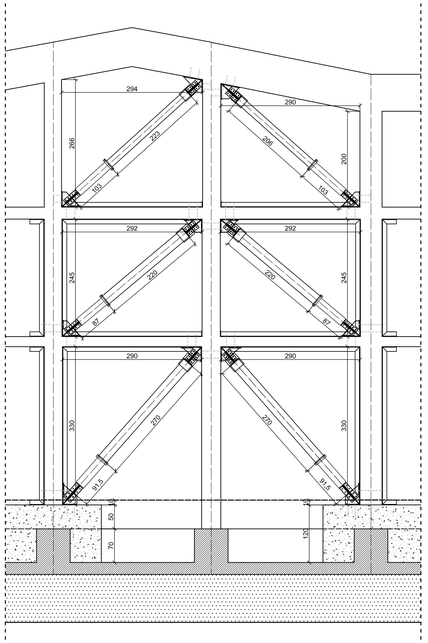

TELAI 1 - 3

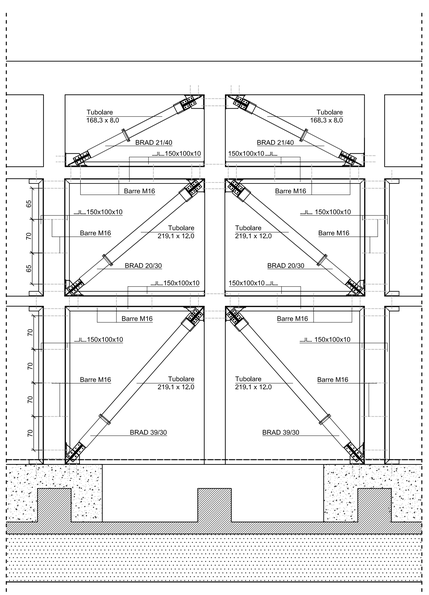

TELAI 2 - 4

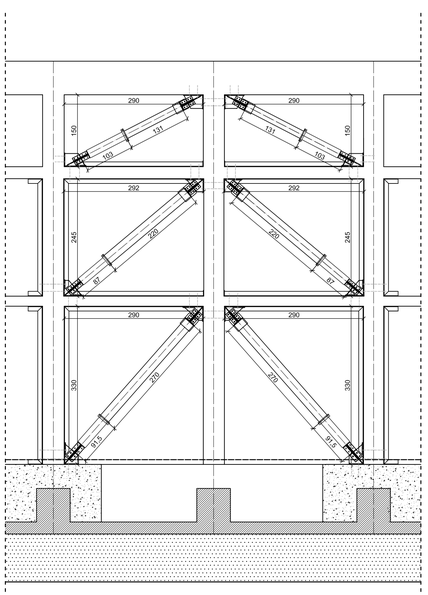

TELAI 2 - 4

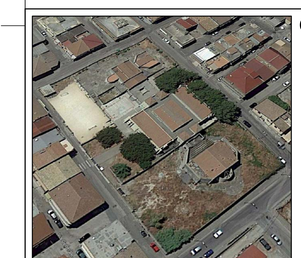

COMUNE DI RAMACCA

Provincia di Catania

REALIZZAZIONE DI INTERVENTI DI MESSA IN SICUREZZA E RIQUALIFICAZIONE DEL *"PLESSO SCOLASTICO DI VIA DEI CAPPUCCINI"*

CORPO AULE - STATO DI FATTO
PROGETTO STRUTTURALE

ELABORATO: ESECUTIVI CONTROVENTI DISSIPATIVI

Progettazione

PROGEN

Prof. Ing. Fabio Neri

Il RUP

VISTI E AUTORIZZAZIONI

ELABORATO

SF

TAV.S3

SCALA	
DATA	05-2019
PROG.	
COLLAB.	
FILE	

LE INFORMAZIONI CONTENUTE NEL PRESENTE DOCUMENTO SONO DI NATURA RISERVATA E DI ESCLUSIVA PROPRIETA' DELLA PROGEN S.r.l. E' FATTO ESPRESSO DIVIETO AL DESTINATARIO DEL PRESENTE DOCUMENTO:
1 DI COPIARE, RISTAMPARE O RIPRODURRE IN ALTRO MODO LE INFORMAZIONI O ANCHE SOLO UNA PARTE DELLE STESSE;
2 DI FORNIRE, RIVELARE, DIVULGARE, ASSEGNARE O METTERE IN QUALSIASI ALTRO MODO A DISPOSIZIONE LE INFORMAZIONI, O PARTE DELLE STESSE, AI SUOI DIPENDENTI, FATTA ECCEZIONE PER QUELLI CHE RISULTANO PREPOSTI ALLA GESTIONE DEL DOCUMENTO, O A TERZI;
3. DESTINATARIO DEL PRESENTE DOCUMENTO DOVRA' ALTRESI' PRENDERE TUTTE LE RAGIONEVOLI PRECAUZIONI PER PREVENIRE QUALSIASI RIPRODUZIONE, DIVULGAZIONE OD UTILIZZO DELLE INFORMAZIONI PER SCOPI DIVERSI DA QUELLI PREVISTI IN RELAZIONE ALLA NATURA E ALLE FINALITA' DEL DOCUMENTO NONCHE' QUALSIASI ACQUISIZIONE DELLE INFORMAZIONI DA PARTE DI PERSONE NON AUTORIZZATE.

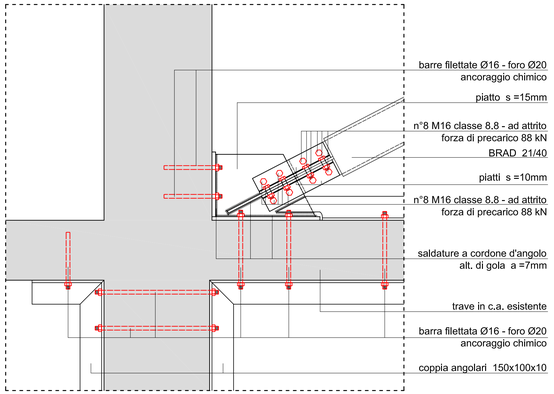

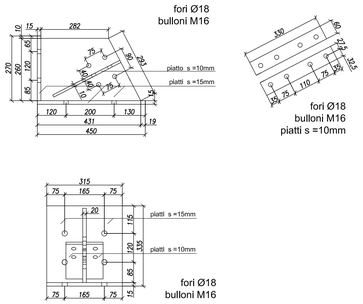

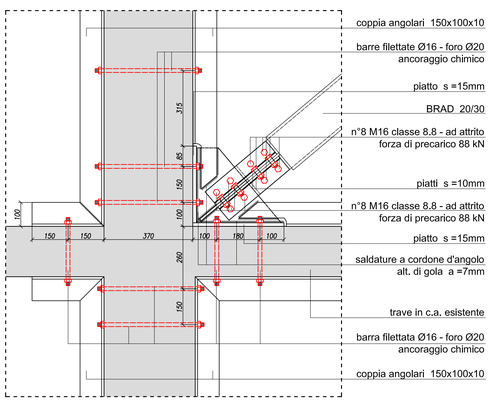

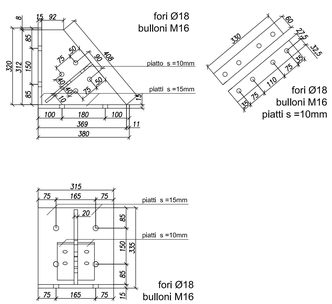

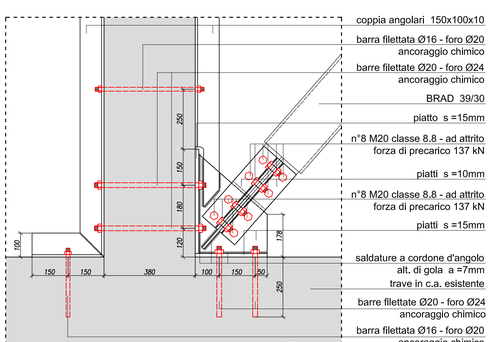

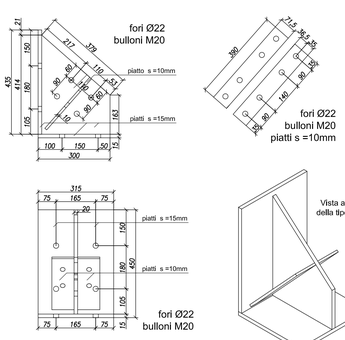

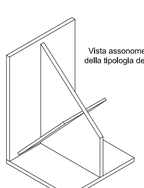

Vista assonometrica indicativa
della tipologia del piatto di base